产 品 规 格 书

产品名称： 83 寸 OLED 超薄商用屏

产品型号： RK-R83-BNAB

拟　　制：

版　　本： V 1.0

发行日期： 2026-3-3

一、产品介绍

★ OLED 柔性面板，自发光技术，色彩丰富，效果鲜明

★ 超高对比度，黑色纯净，呈现细腻画质

★ 轻薄结构无边框设计，商用外观

★ 超大面积 83 寸显示，顶级的视觉冲击效果

★ 自发光特性使可视角度接近 180°，色彩无偏移，支持广色域

★ 支持 4K 超高清显示，文字、图像细节清晰

★ 支持桌面安装　壁挂安装　吊挂安装多种应用场景

★ 新零售行业、智慧城市建设、文博展览、等多个场景应用

二、产品图片

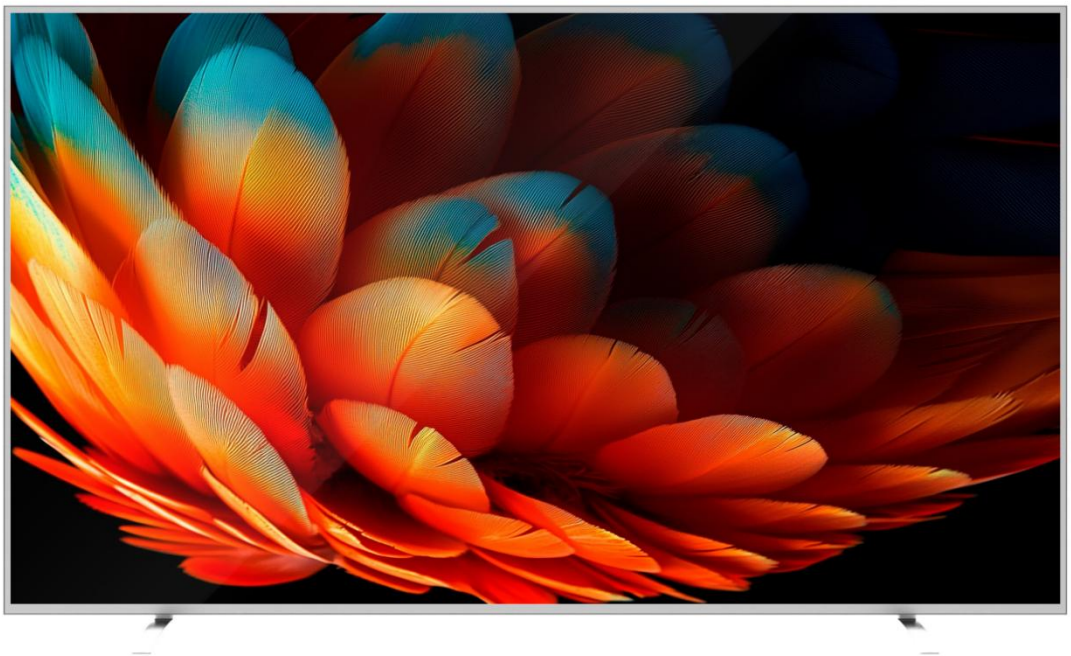

（外观示意图仅做参考，以实物为准）

三、产品接口定义

Android 端口:

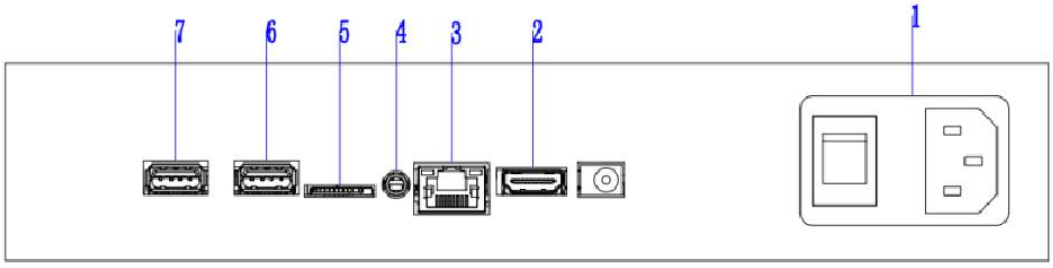

显示输入端口:

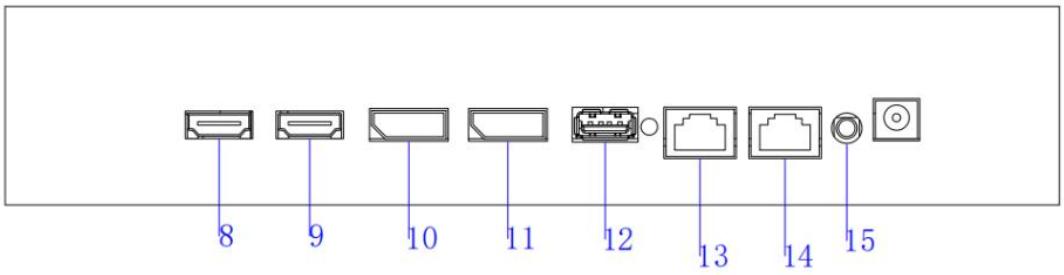

位号	接口定义	功能描述
1	AC IN	交流电源输入、开关
2	HDMI OUT	HDMI 信号输出
3	LAN	网络信号输入
4	Audio out 1	音频信号输出 1
5	TF	TF 输入
6	USB2.0	USB 输入接口
7	USB2.0	USB 输入接口
8	HDMI IN1	HDMI 高清信号输入
9	HDMI IN2	HDMI 高清信号输入
10	DP IN1	DP 高清信号输入
11	DP IN2	DP 高清信号输入

位号	接口定义	功能描述
12	USB	显示端 USB 升级接口
13	RS232 IN	232 控制输入
14	RS232 OUT	232 控制输出
15	Audio out 2	音频信号输出 2

四、产品结构尺寸

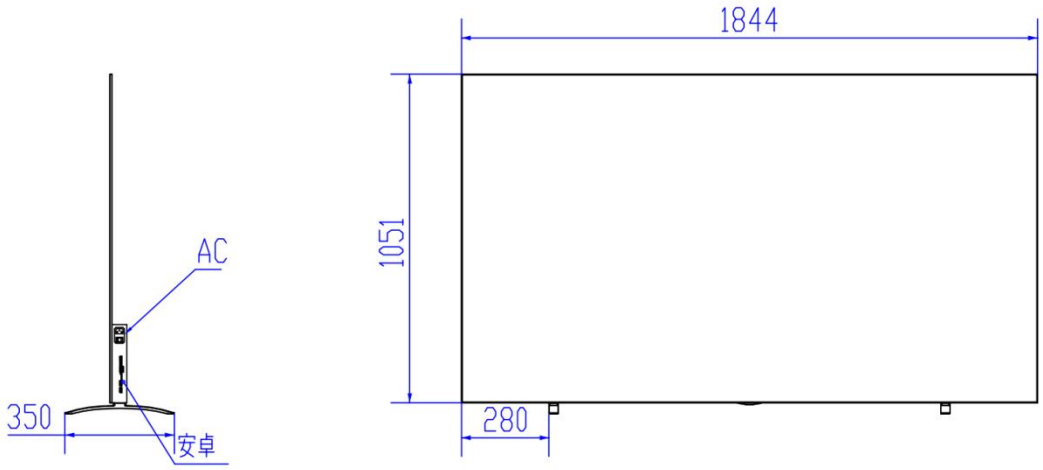

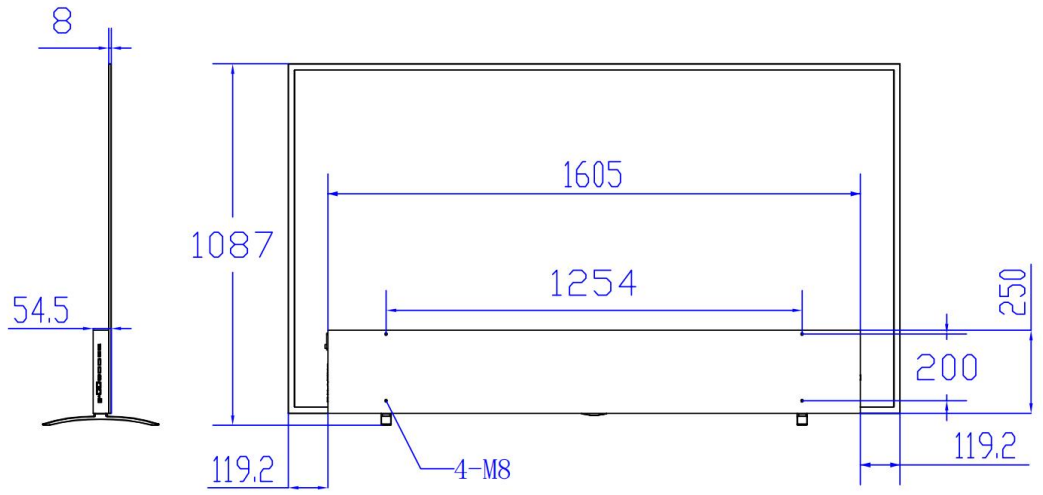

五、产品菜单说明

单机显示 OSD 界面

可以选择信号通道，选项包括 HDMI、DP，使用遥控器进行选择和调整。



六、规格参数

显示屏信息	
屏幕尺寸	83“
面板类型	OLED
显示尺寸	1826.7*1027.5
画面比例	16：9
自然分辨率	3840*2160(UHD)
亮度	150-500cd/㎡
动态对比度	150000：1
可视角度	178°(H) / 178°(V)
响应时间	0.1ms

色域	98%
系统配置	
主控	RK3576
CPU	八核，主频最高达 2.2GHz
内存	4G
存储	32G
Android 版本	Android 14
android 端口	USB*2，RJ45,TF,HDMI OUT,AUDIO OUT*1
显示端口	HDMI IN*2,DP*2,RS232 IN,RS232 OUT，USB 升级*1
产品结构	
材质	铝材+钣金
安装方式	壁挂/吊装/桌面安装
整机尺寸	1844*1051*8mm(不含底座，底部接口处 54.5mm)
包装尺寸	蜂窝箱 1954*460*1200mm
净重/毛重	43KG/68KG
配件清单	
配件明细	电源线、遥控器、合格证保修卡、使用说明书

七、包装尺寸

